ՄԻՋՆՈՐՄԻ ԱՄՐԱԿԱՊՈՒՄԸ ԾԱԾԿԻ ՍԱԼԻՆ ԿԱՄ ՀԵԾԱՆԻՆ

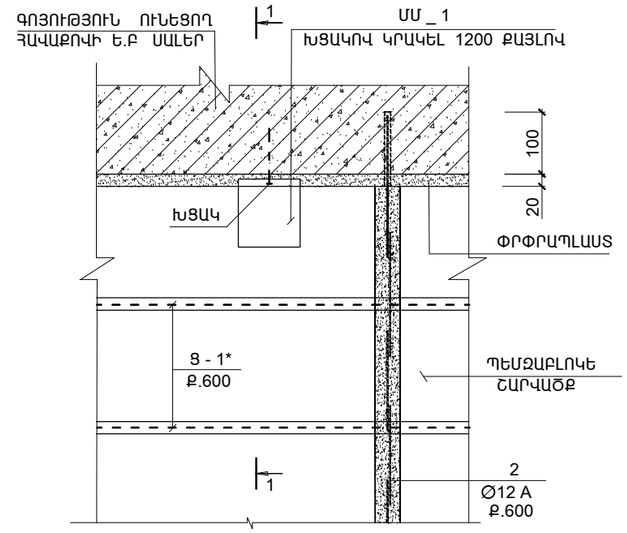

ՄԻՋՆՈՐՄԻ ՄԻԱՑՈՒՄԸ ՊԱՏԻ ՀԵՏ

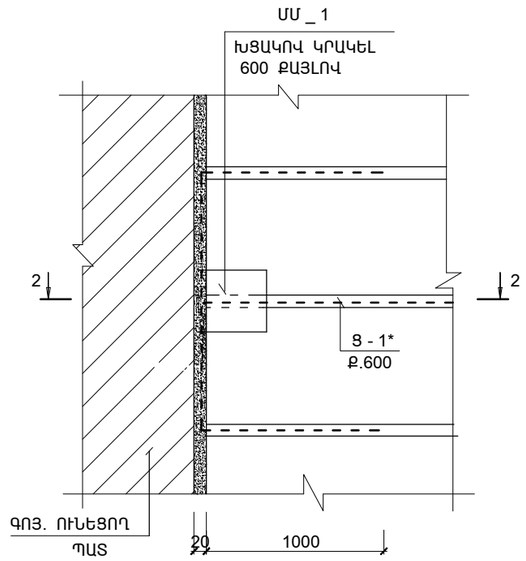

1 - 1

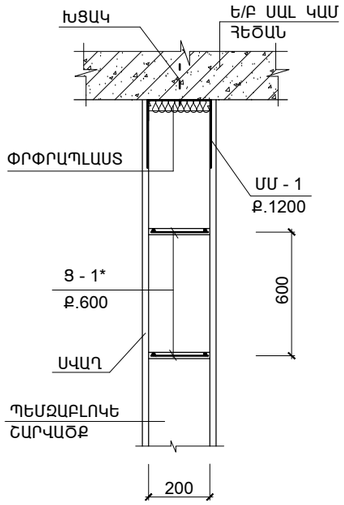

Ե.Բ ԲԱՐԱՎՈՐ

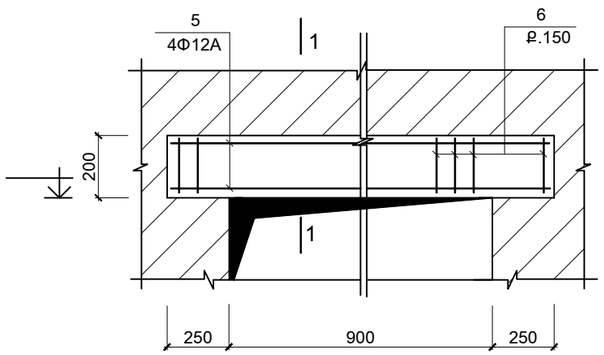

1 - 1

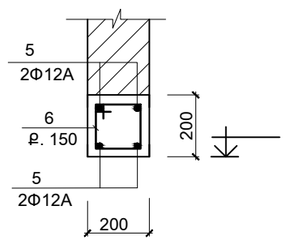

2 - 2

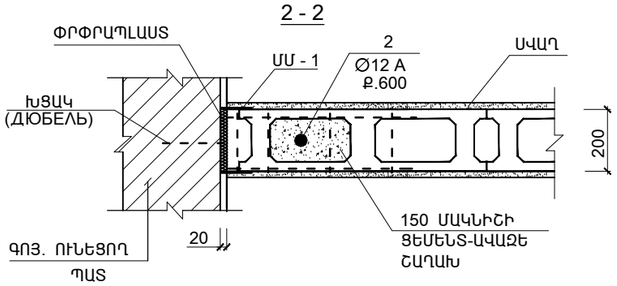

Ա - Ա

ՀԻՄՔԻ ՀԱՆԳՈՒՅՑ

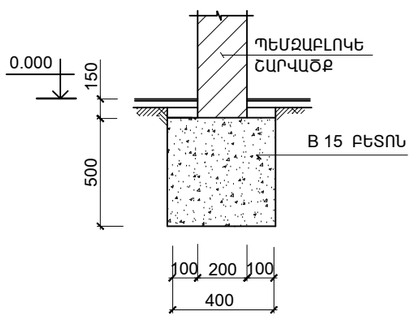

ՄԱՍՆԱԳԻՐ

ՆՇԱՆԱԿ. ԴԻՐՔԸ	ՆՇԱՆԱԿՈՒՄԸ	ԱՆՎԱՆՈՒՄԸ		ՔԱՆ. ՀԱՏ	ՄԻԱՎ. ՔԱՇԸ ԿԳ	ԾԱՆՈԹՈՒ_ ԹՅՈՒՆ
	ՄԻԱՁՈՒՅԼ Ե.Բ ԷԼ _ ԵՐ					
		Ե.Բ ԲԱՐԱՎՈՐ	(6 ՀԱՏ)			
5	СТО АСЧМ 7 - 93	Φ12 A500C	L = 1400	4	1.71	6.8
6	–"–	Φ6AI	L = 800	10	0.18	1.8
					ԸՆԴ.	8.6
	ՆՅՈՒԹԸ՝	ԲԵՏՈՆ B15	(Մ ³)			0.06
	ՄԵՏԱՂԱԿԱՆ ԷԼ _ ԵՐ					
		ՑԱՆՑ Ց-1*	(295.0 ԳԾ.Մ)			
3	СТО АСЧМ 7 - 93	Φ6 A-IC	L = 1000	2	0.22	0.44
4	СТО АСЧМ 7 - 93	Φ6 A-IC	L = 180	6	0.04	0.24
				ԸՆԴ. (1.0 ԳԾ.Մ)		0.68
		ՄԻՋՆՈՐՄՆԵՐԻ ԱՄՐԱԿԱՊ.				
1	ГОСТ19903 - 76	-3X100	L = 400	150	0.94	141.0
2	СТО АСЧМ 7 - 93	Φ12 A500C	L ԸՆ = 340.0 մ	--	306.0	306.0
					ԸՆԴ.	447.0
	ՆՅՈՒԹԸ՝	ԱՆՑՔԵՐԻ ԼՑՆՈՒՄ M150 ՑԵՄ.-ԱՎԱԶԵ ՇԱՂԱԽ			(Մ ³)	7.3
		B 15 ԲԵՏՈՆ (ՀԻՄՔ)				7.6

ՄԱՆՐԱՄԱՍ ՄՄ _ 1

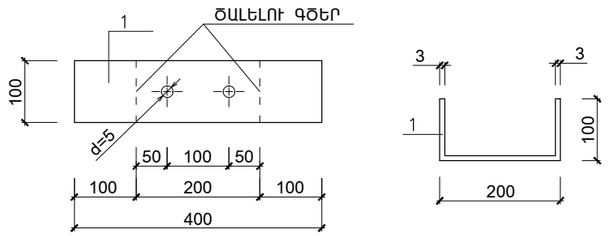

ՑԱՆՑ Ց - 1*

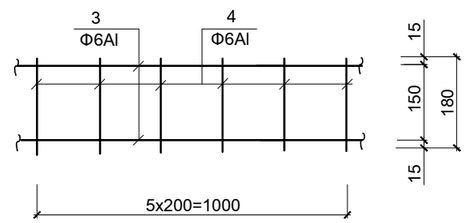

ՏԱՐՐԵՐԻ ՄԱՍՆԱՑՈՒՑԱԿ

ԴԻՐՔ	ԷՍՔԻԶ
6	

1. ՄԻՋՆՈՐՄՆԵՐԻ ՏԵՂԱԲԱՇԽՈՒՄԸ ՆԱՅԵԼ ՃԱՐՏԱՐԱՊԵՏԱԿԱՆ ԳԾԱԳՐԵՐԻ ՀԵՏ ՀԱՄԱՏԵՂ

ԾՐԱԳՐԻ ԱՌԱՋԱԴՐԱՆՔ՝ TGQ-01			ԳԵՂԱՐՔՈՒՆԻՔԻ ՄԱՐԶԻ ԾԱԿՔԱՐ ԳՅՈՒՂԻ ՄԱՆԿԱՊԱՐՏԵԶԻ ՎԵՐԱԿԱՌՈՒՑՈՒՄ
			ԿՈՆՍՏՐՈՒԿՏՈՐԱԿԱՆ ՄԱՍ
ՆԱԽԱԳԾ.	ԱՂԱՋԱՆՅԱՆ Լ.		200 ՄՄ ՀԱՍՏՈՒԹՅԱՄԲ ՄԻՋՆՈՐՄՆԵՐԻ ԱՄՐԱԿԱՊՄԱՆ ՀԱՆԳՈՒՅՑՆԵՐԸ
ՊԱՇՏՈՆ	ԱԶԳԱՆՈՒՆ	ՍՏՈՐԱԳՐ.	

ՓՈՒԼ	ԹԵՐԹ	ԹԵՐԹԵՐ
ԱՆ	ԵԿ-30	33

ՃԱՐՏԱՐԱՊԵՏԱԿԱՆ ԸՆԿԵՐՈՒԹՅՈՒՆ ԷՎՐՈՍ ՍՊԸ
ENGINEERING EVROS LLC